mantona®

Wir freuen uns, dass Sie sich für ein mantona Produkt aus dem Hause WALSER entschieden haben.

WALSER bietet seinen Kunden mit den Marken walimex pro und mantona preiswerte, ausgewählte und exklusive Produkte für kreative Foto- und Videografie direkt vom Hersteller. Dabei profitieren sowohl ambitionierte Anfänger wie auch Profis von unserem Produkt Know-how und einem ausgezeichneten Service. Ob Fragen zu technischen Details oder zu Einsatzgebieten unserer Produkte – mit einer individuellen Fachberatung durch ausgebildete Fotografen unterstützen wir unsere Kunden auch nach dem Kauf in allen Aspekten rund um unser Portfolio.

Teilen Sie unsere Begeisterung für professionelle Foto- und Videografie und lassen Sie sich von unseren Produkten inspirieren!

Ihr Team von WALSER

WALSER GmbH & Co. KG
Gewerbering 26
86666 Burgheim
Germany
www.foto-walser.de
www.mantona.de

DE Made in China
ES Fabricado en China
IT Fabbricato in China

11/2017

mantona DSLM travel evolution

We are pleased that you have decided to buy a mantona product from WALSER.

With the photo tripods of the mantona DSLM Travel Evolution series, you get a very light and compact tripod which is fully equipped. These tripods offers you uncompromising quality and highest application comfort.

The tool-free monopod function, the separate short center column, the comfortable carrying bag in combination with the high-quality ball head etc. makes the DSLM Travel Evolution tripods an exceptionally variable and versatile companion at your photo journeys.

We hope you enjoy using our product.

Your team from WALSER

C) Leg angle adjustment:
The tripod legs can be adjusted to three different angles: (23°, 55°, 85°). In addition, the working height and the level of steadiness can be modified. To set the desired angle of the tripod legs, move the tripod legs (8) slightly inwards and pull the locking clip (7) downwards. Hold the clip and adjust until you reach the desired angle. Let go of the clip and block the tripod legs again.

⚠ ATTENTION! If you don't follow the instructions, you may get pinched.
HINT: To loosen the clips, simply pull the tripod legs slightly inwards.

D) Folding up the tripod:
To fold up the tripod, pull the angle adjustment clips (7) slightly downwards and fold the tripod legs (8) upwards by 180°. This is how you can pack up the tripod as small as possible for normal transportation.

⚠ ATTENTION! If you don't follow the instructions, you may get pinched.

E) Height adjustment of the tripod legs and center column:
Set the desired leg angle. Loosen the leg locks (11) by rotating them anti-clockwise. Extend the tripod legs (8) to the desired length. Close the leg locks (11) by rotating again clockwise. The maximum working height can also be changed by pulling out the center column (4). To do this, loose the center column lock (5) and if necessary, loosen the lock of the 2nd center column section. Set the desired height. Close both locks again by screwing them tightly anticlockwise.

F) Reverse center column function:
For using close to the ground (e.g. for macro shots), the center column can be used upside-down. Loosen the center column lock (5) and remove the weight hook (12). Remove the center column (4) and insert it back into the tripod from below. Close the center column lock (5) again and screw in the weight hook.

G) Macro function with short center column:
Loosen the center column lock (5) and remove the weight hook (12). Remove the normal (long) center column (4) and place the tripod legs in the maximum leg position. Insert the separate short center column (14) from above and close the center column locks (5) again. After this the ball head (1) can be mounted again as described on part I.

TIP: Use the 2. center column segment to reach the maximum working height of the monopod.

H) Monopod function:
Place the tripod legs (8) into a suitable angle. Unscrew the monopod function tripod leg (9) (with metal ring and mantona imprint on the foam). Remove the weight hook (12) and take out the center column (4). Screw the center column on to the removed tripod leg and install the ball head (1) on the mounting platform for tripod heads (3). Check the components for a firm and secure fit. The monopod is now prepared for the installation of your equipment on the ball head. To restore the tripod function, reassemble the tripod in the reverse order.

I) Installation of the tripod head:
Mount the tripod head (1) on the mounting platform (3) by using the 3/8 inch screw. This ensures the fixed and twist-proof attachment of the tripod head on the mounting plate. Finally, check the fixed seat of the tripod head again. Proceed in reverse order to remove the ball head.

TIP: For easy attachment and removal of the tripod head, use the lock of the panorama pan function. To do this, lock the panorama knob (22).

J) Adjusting the ball head:
Loosen the main locking and friction knob of the ball (24) by turning it anti-clockwise. The tripod head can be moved freely. Adjust the desired position / angle on the ball head. Screw the main locking and friction knob of the ball (24) tight again. By partially loosening the lock, the resistance can be increased or reduced.

NOTE: When the equipment is screwed on, please hold your device tightly with one hand while unscrewing the ball head to avoid any damage to your equipment.

K) Quick-Lock system for ball head locking:
The ball heads of the mantona DSLM Travel Evolution series have a so-called Quick-Lock system. This makes it possible to make a considerably shorter adjustment and means you can lock and unlock the ball head particularly quickly and easily. In this case, it should be noted that a strong and fast unlocking of the main locking button (24) leads to a sudden dropping of the ball head. If you want to have a noticeable resistance on the ball head, open the main locking and friction knob (24) slowly and stepwise, according to the following overview.

0° – ~ 90°	**stronger resistance/high retaining force**
~ 90° – ~180°	**moderate to light resistance/moderate retaining force**
~ 180° - 360°	**release the ball head, no resistance**

L) Panorama function:
The ball heads of the mantona DSLM Travel Evolution tripod series have a 360° panorama scale (23) and thanks to the integrated shock absorber, a smooth panorama movement can be achieved. To make a panoramic movement, loosen the panorama locking knob (22). To block the panorama rotation function, tighten the panorama locking knob (22) again.

M) Removing and inserting the quick release plate:
The Arca-Swiss compatible quick-release plate (16) allows a very comfortable attachment of your equipment. Open the locking knob for quick release plate base (26). Remove the quick-release plate by taking it upwards. Proceed in reverse order to insert the quick-release plate and lock the quick-release plate once more by screwing the locking knob for quick release plate base (26).

NOTE: Ensure that the quick-release plate is correctly inserted and is not cross-threaded, and that the clamps of the quick release plate base are sufficiently tight closed.

N) Installation of the quick release plate on your equipment
The Arca-Swiss compatible quick-release plate (16) of this tripod allows a very comfortable attachment of your equipment. Normally the quick release plate (16) will be attached to your equipment (camera etc.) with the 1/4 inch screw (15) and after this inserted into the ball head. The two safety pins (19) on the plate prevents a lateral slipping out, when the quick release plate clamp is not completely locked. The quick release plate can be permanently attached to e.g. your camera.
Additional, compatible quick release plates in many variations can be found in our webshop at **www.foto-walser.de**

Indications for use and maintenance of your tripod and ball head!
Follow the instructions regarding the maximum load-bearing capacity of your tripod model. Please check that the indicated values for placing the equipment centrally on the ball head / tripod are correct. The indicated maximum values are not valid when the center column is fully extended. If the center column is fully extended, this usually results in a lower load-bearing capacity and reduced stability.

You can increase the stability of your tripod, in particularly tough, windy conditions by using the safety hook under the center column. You can place a bag or similar items on this hook to weigh down the tripod.

In general, all elements on this tripod are maintenance-free. It is, however, recommended to regularly remove any sand, dust or other dirt. If you hear a scratching or grating sound on the tripod legs, wipe off any dirty with a soft, damp cloth. If this does not bring an improvement, you can unscrew the ring locks and clean the parts inside. Please make sure you don't lose any of the screw fittings. We recommend having maintenance work carried out in-house. After dusting off and cleaning the parts, please reinsert the screws CORRECTLY. Using the proper lugs can help to ensure they are correctly inserted.

The ring locks can be smeared with a little grease. Optimum function can be recovered on the other parts of the tripod legs by using a silicone spray.

Please respect the maximum load-bearing capacity of the individual ball head models. The maximum load-bearing values given apply for proper use, assuming that weight is distributed evenly. Depending on the equipment used (and any lever action), or if large angles are used – from approx. 45° – the maximum load-bearing capacity may differ from that stated. Dirt or greasy residue on the ball can also lead to reduced stability.

Under normal conditions of use, the ball head is maintenance-free. Avoid dirt, sand and salt water or other impurities entering the ball head and clean the ball head if necessary. If, after soiling, a scratching sound is heard, or function is reduced, cleaning it with a soft, damp cloth should help.

When cleaning the ball head do NOT use any solvents, or cleaning products/lubricants that contain silicone or oil. This may, in certain conditions, destroy the plastics, seize up the mechanics or reduce the maximum load-bearing capacity.

The working conditions of this product are approx. -25° C to +70° C. Avoid high temperatures or exposure to direct sunlight over extended periods.

Scope of delivery:
1x mantona DSLM Travel Evolution tripod, 1x ball head with quick release plate, 1x short center column, tools, 1x carrying bag

Technical specifications:

Model DSLM Travel Evolution	2252-RA	2241-FA	2552-RA
Article No.	21438	21439	21440
Tripod data			
Max. height with head	147 cm	140 cm	173 cm
Min. height without head	13 cm	13 cm	15 cm
Max. height monopod function with head	151 cm	141 cm	177 cm
Max. height tripod inserted center column with head	115 cm	115 cm	132 cm
Minimum packing size	34,5 cm	40 cm	38,5 cm
Max. load capacity tripod	8 kg	6 kg	10 kg
Weight tripod with head	1,33 kg	1,32 kg	1,68 kg
Weight tripod without head	1,05 kg	1,04 kg	1,3 kg
Ø Max. leg segments	22 mm	22 mm	25 mm
Material tripod legs	Aluminium	Aluminium	Aluminium
Typ leg fastening system	Ring Lock	Flip Lock	Ring Lock
Leg segments	5	4	5
Leg segments with foam	3	3	3
No. segments center column	2	1	2
Features	Monopod function, Macrofunction, Center column reversible, 2. short center column incl., Weight hook		
Spikes upgradeable	Yes	x	Yes
Tripod head			
Tripod head type	Ball head	Ball head	Ball head
Max. load capacity head	8 kg	6 kg	10 kg
Weight head with plate	280 g	280 g	380 g
Quick release system	Arca Swiss	Arca Swiss	Arca Swiss
Max. height head	80 mm	80 mm	85 mm
Ø Ball into the ballhead	30 mm	30 mm	36 mm
No of spirit/bubble levels on the head	3	3	3
Mount thread ballhead bottom	3/8 Zoll	3/8 Zoll	3/8 Zoll
Panorama scale	Ja	Ja	Ja
Length x Width plate	40x40 mm	40x40 mm	40x40 mm
Camera connection screw on the plate	1/4 Inch	1/4 Inch	1/4 Inch
Plate with fall protection	Yes	Yes	Yes
Warranty	2 Years	2 Years	2 Years

Suitable quick release plates available on **www.foto-walser.de**

Quick release plate	AS-40-1	AS-50-1	AS-60-1S	AS-70-1S
Quick release plate system	Arca-Swiss	Arca-Swiss	Arca-Swiss	Arca-Swiss
Plate length	40 mm	50 mm	60 mm	70 mm
Plate width	38 mm	38 mm	38 mm	38 mm
Plate height	10 mm	10 mm	10 mm	10 mm
Plate weight	35 g	37 g	40 g	48 g
Camera screw thread	1x 1/4 Inch	1x 1/4 Inch	1x 1/4 Inch	1x 1/4 Inch
Features	Safety pins, camera screw with d-ring and coin slot		Scale, safety pins, camera screw with d-ring and coin slot	
Suitable for	(Digital) DSLR and DSLM Cameras, Camcorders, universal photo equipment with 1/4 inch thread mount			

Wir sind für Sie da!
Sollten Sie Hilfe oder eine kostenfreie, individuelle Beratung durch unser geschultes Fachpersonal benötigen, dann freuen wir uns, wenn Sie mit unserem Service-team Kontakt aufnehmen.

Wir helfen Ihnen gerne!
Ihr WALSER Support Team

If you need help or a free individual consultation by our trained staff, we would be pleased if you would contact our service team.

We will be pleased to help you!
Your WALSER Support Team

E-Mail / Homepage
info@foto-walser.de
www.mantona.de
www.foto-walser.de

Unsere Postanschrift / Our postal address:
WALSER GmbH & Co. KG
Gewerbering 26
86666 Burgheim
Deutschland

2 JAHRE GARANTIE
mantona

Unser Garantieversprechen
WALSER ist bekannt für seine hochwertige Verarbeitung, beste Funktionalität und einen kundennahen Service. Um unserem außergewöhnlichen Serviceniveau zusätzlichen Ausdruck zu verleihen, geben wir für dieses **mantona** Produkt eine Garantie von 2 Jahren. Diese Garantie ist nur in Verbindung mit Ihrem Kaufbeleg gültig.

Wenn Sie unsere Garantie in Anspruch nehmen wollen, kontaktieren Sie uns bitte per Mail unter support@foto-walser.de.

Unser umfassendes Garantieversprechen und den Garantieumfang finden Sie unter www.foto-walser.de/garantie

Niclas Walser
Inhaber

mantona®

DSLM Travel Evolution
2252-RA
Max 2552-RA

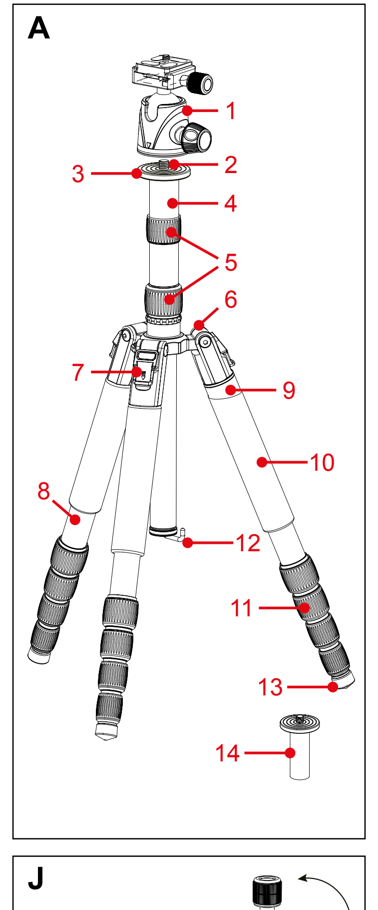

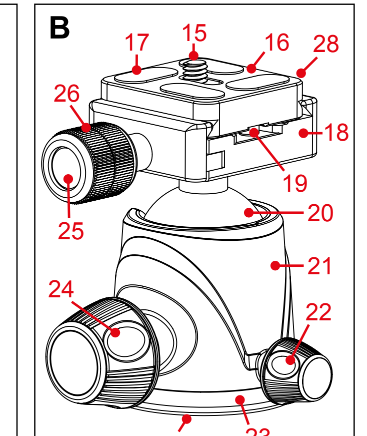

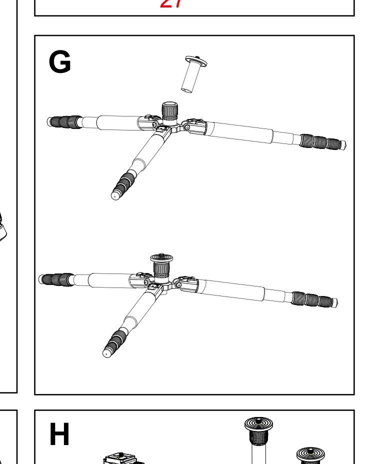

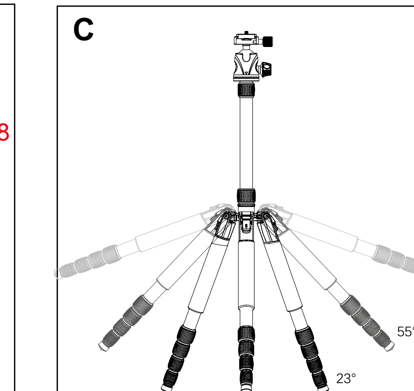

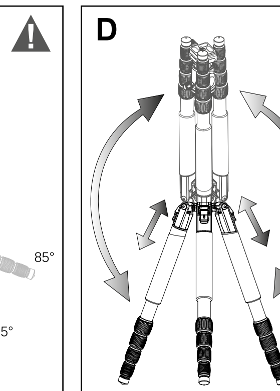

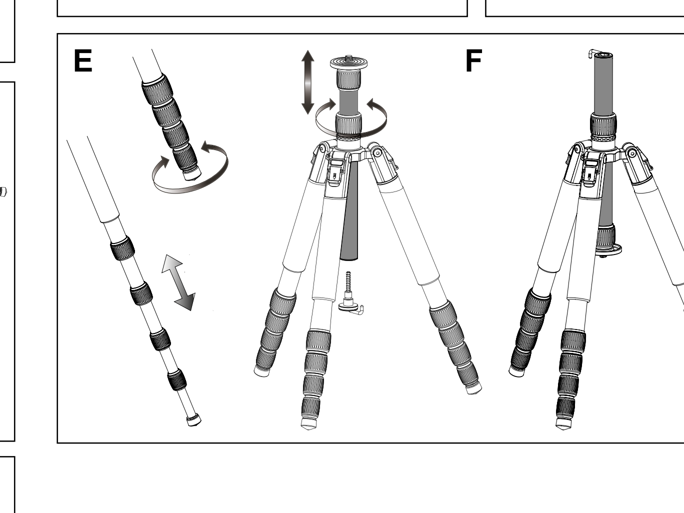

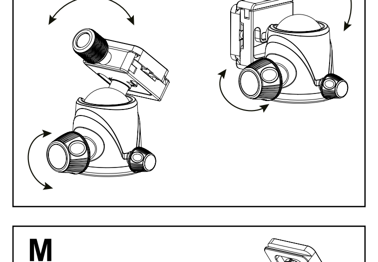

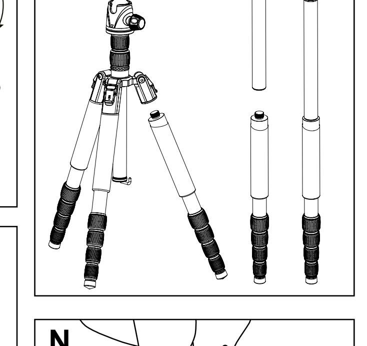

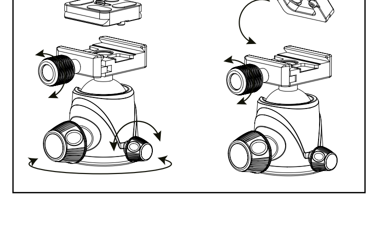

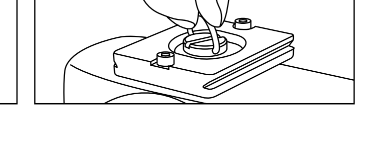

mantona DSLM Travel Evolution

Wir freuen uns, dass Sie sich für ein mantona Produkt aus dem Hause WALSER entschieden haben .

Mit den Fotostativen der mantona DSLM Travel Evolution Serie erhalten Sie ein leichtes und kompaktes Reisestativ, dass über eine sehr umfangreiche Vollausstattung verfügt. Diese Stative bieten Ihnen kompromisslose Qualität und höchsten Komfort in der Anwendung.

Die werkzeuglose Einbeinfunktion, die zweite, kurze Mittelsäule, die gepolsterte Tragetasche in Kombination mit dem hochwertigen Kugelkopf und weitere praktische Funktionen machen die DSLM Travel Evolution Stative zu einem außergewöhnlich variablen und vielseitigen Begleiter auf Ihren Fotoreisen.

Wir wünschen Ihnen viel Freude mit unserem Produkt

Ihr Team von WALSER

A) Bauteile Fotostativ

1 Kugelkopf
2 Befestigungsschraube für Stativköpfe 3/8 Zoll
3 Befestigungsplatte für Stativköpfe
4 Mittelsäule mit 2 Auszugssegmenten
5 Mittelsäulen Verriegelung
6 Stativschulter/Stativstern
7 Beinwinkel Verriegelungsclips
8 Stativbeine
9 Stativbein für Einbeinfunktion
10 Schaumstoffummantelung Stativbeine
11 Stativbeinverschlüsse (Ring Locks)
12 Lasthaken
13 Gummifüße, abschraubbar, mit 1/4 Zoll Gewinde
14 Separate kurze Mittelsäule

A) Components tripod

1 Ball head
2 Mounting screw for tripod heads 3/8 inch thread
3 Mounting platform for tripod heads
4 Center column with 2 segments
5 Center column locking system
6 Canopy (tripod shoulder)
7 Leg angle adjustment clips
8 Tripod legs
9 Tripod leg for monopod function
10 Tripod leg foam
11 Leg locking system (ring locks)
12 Weight hook
13 Rubber feet, removable
14 Separate short center column

B) Bauteile Kugelkopf

15 Kamera Befestigungsschraube 1/4 Zoll
16 Schnellwechselplatte (Arca-Swiss kompatibel)
17 Gummipuffer/Rutschsicherung Schnellwechselplatte
18 Schnellwechselplatten Aufnahme
19 Sicherungsstifte Schnellwechselplatte
20 Stativkopf Kugel
21 Kugelkopfgehäuse
22 Feststellknopf Panorama Funktion
23 Panoramaskala
24 Haupt Verriegelungs- und Friktionsknopf für die Kugel
25 Dosenlibelle
26 Verriegelungsknopf für die Schnellwechselplatten Basis
27 Anschlussgewinde (3/8 Zoll) an der Unterseite des Kugelkopfes
28 Wasserwaagen in der Schnellwechsel Basis

B) Components ball head

15 Camera mounting screw 1/4 inch
16 Quick release plate (Arca-Swiss compatible)
17 Anti-Slip rubber buffers of the quick release plate
18 Quick release plate base
19 Safety pins plate
20 Ball head ball
21 Ball head housing
22 Locking knob for panorama function
23 Panorama scale
24 Main locking and friction knob of the ball
25 Vertical bubble level
26 Locking knob for quick release plate base
27 Fastening thread on ball head bottom (3/8 inch)
28 Spirit levels in the quick release plate base

C) Beinwinkeleinstellung:
Die Stativbeine können in drei verschiedenen Winkeln (23°, 55°, 85°) eingestellt werden. Somit kann die Arbeitshöhe und die Standsicherheit beeinflusst werden. Um die gewünschte Winkeleinstellung der Stativbeine vorzunehmen, bewegen Sie die Stativbeine (8) leicht nach innen und ziehen den Beinwinkel Verriegelungsclip (7) nach unten. Halten Sie den Clip fest und stellen Sie den gewünschten Winkel ein. Lassen Sie den Clip los und arretieren Sie das Stativbein.

⚠ **ACHTUNG!** Quetschgefahr bei unsachgemäßer Bedienung

TIPP: Ziehen Sie die Stativbeine zum einfachen Entriegeln der Clips stets leicht nach innen.

D) Stativ zusammenfalten:
Um das Stativ auf das geringste Packmaß zusammenzufalten, lösen Sie die Ringlock Verschlüsse der Mittelsäulenverriegelung (5) durch ein Drehen gegen den Uhrzeigersinn und schieben die Mittelsäule (4) ganz nach oben. Verriegeln Sie die Mittelsäule (4) wieder durch ein Drehen der Ringlock Verschlüsse der Mittelsäule (5) im Uhrzeigersinn. Lösen Sie anschließend die Beinwinkel Verriegelungsclips (7) und klappen Sie die Stativbeine (8) um 180° nach oben. So erreichen Sie das minimale Packmaß und die gebräuchliche Transportstellung des Stativs.

⚠ **ACHTUNG!** Quetschgefahr bei unsachgemäßer Bedienung

E) Höheneinstellung Stativbeine und Mittelsäule:
Stellen Sie den gewünschten Beinwinkel ein. Lösen Sie die Stativbeinverschlüsse (11) durch Drehen gegen den Uhrzeigersinn. Ziehen Sie die Stativbeine auf die gewünschte Länge aus und richten Sie das Stativ aus. Verriegeln Sie die Stativbeinverschlüsse (11) durch erneutes Drehen im Uhrzeigersinn. Die Auszugshöhe kann zusätzlich über den Auszug der Mittelsäule (4) verändert werden. Lösen Sie dazu die Mittelsäulenverriegelung (5) und bei Bedarf auch die Verriegelung des 2. Mittelsäulenelementes der Mittelsäule (4). Stellen Sie die gewünschte Höhe ein. Sperren Sie die Verriegelungen wieder durch das Festdrehen sämtlicher Verschlüsse. Das Stativ ist vorbereitet für die Montage Ihres Equipments.

F) Reverse Funktion Mittelsäule:
Für einen bodennahen Einsatz (z.B. Makroaufnahmen) kann die Mittelsäule in umgekehrter Bauart (Reverse) eingesetzt werden. Lösen Sie hierfür die Mittelsäulenverriegelung (5) und entfernen Sie den Lasthaken (12). Entnehmen Sie die Mittelsäule (4) und setzen Sie diese von unten wieder in das Stativ ein. Verriegeln Sie die Mittelsäulenverriegelung (5) erneut und schrauben Sie den Lasthaken (12) wieder ein.

G) Makrofunktion mit kurzer Mittelsäule:
Lösen sie die Mittelsäulenverriegelung (5) und entfernen Sie den Lasthaken (12). Entfernen Sie die Mittelsäule (4) und bringen Sie die Stativbeine in die maximale Beinwinkeleinstellung. Setzen Sie die separate, kurze Mittelsäule (14) von oben ein und verriegeln Sie die Mittelsäulenverriegelung (5). Anschließend kann der Kugelkopf (1) wieder montiert werden. Folgen Sie dazu bei Bedarf den Anweisungen in Abschnitt (I).

H) Einbeinfunktion:
Bringen Sie die Stativbeine in eine geeignete Winkeleinstellung. Schrauben Sie das mit „Detachable Monopod" bzw. einem grauen Metallring gekennzeichnete Stativbein für die Einbeinfunktion (9) ab. Entfernen Sie den Lasthaken (12) und entnehmen Sie die Mittelsäule (4) nach oben. Schrauben Sie die Mittelsäule auf das gelöste Stativbein. Auf dem jetzt zur Verfügung stehenden Einbeinstativ kann Ihr Equipment auf dem Kugelkopf oder auch direkt mit Hilfe der 3/8 Zoll Befestigungsschraube für Stativköpfe (2) auf der Befestigungsplatte für Stativköpfe (3) befestigt werden. Die Auszugshöhe kann zusätzlich über die Auszüge der Mittelsäule (4) verändert werden.

I) Montage des Stativkopfes:
Montieren Sie den Kugelkopf (1) durch Festdrehen des Stativkopfes auf der Befestigungsplatte für Stativköpfe (3). Dies gewährleistet den festen und verdrehsicheren Halt des Stativkopfes auf der Befestigungsplatte. Prüfen Sie abschließend nochmals den festen Sitz des Stativkopfes. Verfahren Sie zum Entfernen des Kugelkopfes in umgekehrter Reihenfolge.

HINWEIS: Nutzen Sie zum einfachen Befestigen und Entfernen des Stativkopfes die Verriegelung der Panoramaschwenkfunktion. Drehen Sie hierzu den Panorama Feststellknopf (22) zu.

J) Verstellung des Kugelkopfes:
Lösen Sie den Haupt Verriegelungs- und Friktionsknopf (24) durch langsames Drehen gegen den Uhrzeigersinn. Der Stativkopf kann jetzt frei bewegt werden. Stellen Sie die gewünschte Position/Winkeleinstellung ein. Drehen Sie den Haupt Verriegelungs- und Friktionsknopf (24) wieder fest. Durch eine leichte Lockerung der Verriegelung kann der Widerstand erhöht oder verringert werden.

HINWEIS: Bitte halten Sie bei aufgeschraubtem Equipment während der Entriegelung des Kugelkopfes Ihr Gerät mit einer Hand fest, um eventuelle Beschädigungen Ihres Equipments zu verhindern.

K) Quick-Lock-System für Kugelkopfverriegelung:
Die Kugelköpfe der mantona DSLM Travel Evolution Serie verfügen über ein sog. Quick-Lock-System für die Kugelkopfverriegelung. Dieses ermöglicht einen deutlich kürzeren Einstellweg als bei vielen anderen Kugelköpfen und erlaubt eine besonders schnelle und einfache Ver- und Entriegelung des Kugelkopfes. Beachten Sie hierbei, dass eine starke Entriegelung des Hauptverriegelungsknopfes (24) zum plötzlichen Absacken des Kugelkopfes führt. Wenn Sie einen spürbaren Widerstand am Kugelkopf erhalten möchten, öffnen Sie den Haupt Verriegelungs- und Friktionsknopf (24) langsam und schrittweise, entsprechend der nachfolgenden Übersicht.

0° - ~ 90° **(ca. 1/4 Umdrehung):** Starker Widerstand/große Haltekraft
~ 90° - ~180° **(ca. 1/4 bis 1/2 Umdrehung):** Mittlerer bis leichter Widerstand/ mittlere Haltekraft
~ 180° - 360° Freigabe des Kugelkopfes, somit kein Widerstand

L) Panoramafunktion:
Die Kugelköpfe der DSLM Travel Evolution Serie verfügen über eine 360° Panoramaskala (23) und ermöglichen durch die integrierte Dämpfung saubere Panoramaschwenks. Um Panoramaschwenks durchzuführen, lösen Sie den Panorama Verriegelungsknopf (22) ganz oder teilweise. Zum Blockieren der Panorama Drehfunktion drehen Sie den Panorama Verriegelungsknopf (22) zu.

TIPP: Blockieren Sie für ein einfacheres Handling beim Befestigen oder Lösen des Kugelkopfes die Panoramaschwenkfunktion durch Zudrehen des Panorama Verriegelungsknopf (22).

M) Entnehmen und Einsetzen der Schnellwechselplatte:
Lösen Sie die Verriegelung der Schnellwechselplatte (16) durch Drehen des Verriegelungsknopfes für die Schnellwechselplatten Basis (26). Entnehmen Sie die Schnellwechselplatte (16) durch ein Anwinkeln nach oben. Verfahren Sie beim Einsetzen der Schnellwechselplatte in umgekehrter Reihenfolge und verriegeln Sie die Klemmung der Schnellwechselplattenbasis erneut durch Zuschrauben des Verriegelungsknopfes für die Schnellwechselplatten Basis (26).

HINWEIS: Stellen Sie sicher, dass die Schnellwechselplatte korrekt und nicht verkantet eingesetzt wird und der Verriegelungsknopf fest genug angezogen ist.

N) Montage der Schnellwechselplatte an Ihrem Equipment:
Die Arca-Swiss kompatible Schnellwechselplatte (16) ermöglicht eine sehr komfortable Befestigung Ihres Equipments. In der Regel wird die Schnellwechselplatte (16) mit Hilfe der verbauten 1/4 Zoll Schraube am zu befestigenden Gerät verschraubt und dann in den Kugelkopf eingesetzt. Die beiden Sicherungsstifte (19) an der Unterseite der Schnellwechselplatte verhindern hierbei in Kombination mit den Sicherungsnuten der Schnellwechselplattenbasis ein seitliches Herausrutschen bei noch nicht komplett verriegelter Schnellwechselplatten Basis (18). Die Schnellwechselplatte kann hierbei dauerhaft z.B. an Ihrer Kamera verbleiben. Zusätzliche, mit den Stativen der DSLM Travel Evolution Serie kompatible Schnellwechselplatten in vielen Variationen finden Sie in unserem Webshop unter **www.foto-walser.de** und im weiteren Verlauf dieser Anleitung.

Benutzungshinweise und Pflege des Stativs und Kugelkopfes!

Bitte beachten Sie die Hinweise bzgl. der maximalen Belastbarkeit Ihres Stativmodells (siehe Tabelle Technische Daten). Berücksichtigen Sie, dass die angegebenen Werte für zentral auf dem Stativ/Stativkopf platziertes Equipment gelten. Je nach eingesetztem Equipment (und der auftretenden Hebelwirkung) oder auch bei größeren Winkeleinstellungen an Ihrem Stativkopf (ab ca. 45°) kann die tatsächliche, maximale Belastbarkeit vom angegebenen Höchstwert abweichen. Weiterhin sind die angegebenen Maximalwerte ebenfalls nicht bei Nutzung des maximalen Mittelsäulenauszugs gültig. Ein maximaler Auszug der Mittelsäule führt generell zu einer verringerten Belastbarkeit und Stabilität eines Fotostativs.

Sie können die Stabilität Ihres Stativs, insbesondere bei widrigen, windigen Bedingungen durch die Nutzung des Lasthakens unterhalb der Mittelsäule erhöhen. An diesem Haken können Sie Rucksäcke oder ähnliche Utensilien zur Beschwerung einsetzen.

Im Auslieferungszustand sollten die Einstellschrauben für den Widerstand der Beinwinkelverstellungen bereits korrekt eingestellt sein. Diese werksmäßige Einstellung sollte einen optimalen Kompromiss aus einem minimalen Spiel der Stativbeinaufnahmen in der Stativschulter und einem leichten, aber spürbaren Widerstand bei der Beinwinkelverstellung gewährleisten. Sie können den Widerstand bei der Beinverstellung jedoch auch jederzeit mit dem im Lieferumfang befindlichen Innensechskantschlüssel an Ihre individuellen Vorlieben (sehr leichtgängig oder mit mehr Widerstand) anpassen. Weiterhin kann es transportbedingt, nach intensiver Nutzung oder längerer Einsatzzeit notwendig sein, eine erneute Feinjustierung vorzunehmen. Dies ist für ein Fotostativ völlig normal und kein Qualitätsmangel.

Die Modelle DSLM Travel Evolution 2252-RA und Max 2552-RA sind mit abschraubbaren Stativfüßen versehen. Sie können bei Bedarf zusätzliche Spikes erwerben. Bitte beachten Sie dabei, dass die Spikes über ein 1/4 Zoll Anschlussgewinde verfügen.

Generell sind alle Elemente dieser Stative wartungsfrei. Allerdings ist das regelmäßige Entfernen von Sand, Staub und anderen Verunreinigungen empfehlenswert. Wenn Sie ein kratzendes oder knirschendes Geräusch an den Stativbeinen feststellen, entfernen Sie bitte mit einem weichen, angefeuchteten Tuch die Verunreinigungen. Sollte dies keine Besserung bringen, können Sie die Ringlock Beinverschlüsse abschrauben und die enthaltenen Bauteile säubern. Bitte achten Sie darauf, die verbauten Verschlussschalen nicht zu verlieren. Wir empfehlen aus eigener Erfahrung, diese Wartungsarbeiten innerhalb geschlossener Räume durchzuführen. Setzen Sie nach dem Säubern und Reinigen der Bauteile die Schalen bitte KORREKT wieder ein, entsprechende Nasen an den Montageschalen helfen Ihnen beim korrekten Einbau.

Die Gewinde der Ringlock Beinverschlüsse können mit etwas Fett geschmiert werden. An den anderen Bauelementen der Stativbeine kann durch den Einsatz von Silikonspray die optimale Funktion wieder hergestellt werden.

Bitte beachten Sie die Werte für die max. Belastbarkeit der einzelnen Kugelkopfmodelle. Die angegebenen maximalen Belastungswerte gelten bei einer ordnungsgemäßen Bedienung und bei einer zentralen Gewichtsverteilung. Je nach eingesetztem Equipment (und der auftretenden Hebelwirkung) oder auch bei größeren Winkeleinstellungen an Ihrem Stativkopf (ab ca. 45°) kann die tatsächliche, maximale Belastbarkeit vom angegebenen Höchstwert abweichen. Verschmutzungen oder Fettrückstände an der Kugel können ebenfalls zu einer verringerten Haltefähigkeit führen

Beim gewöhnlichen Einsatz ist der im Lieferumfang enthaltene Kugelkopf wartungsfrei. Vermeiden Sie, dass Staub, Sand, Salzwasser oder andere Verschmutzungen in den Kugelkopf eindringen und reinigen Sie den Kugelkopf bei Bedarf. Sollte sich nach einer Verschmutzung ein kratzendes Geräusch oder eine eingeschränkte Funktionalität ergeben, hilft das Reinigen mit einem weichen, feuchten Tuch.

Benutzen Sie bei der Reinigung des Kugelkopfes KEINE Lösungsmittel, silikon- oder ölhaltigen Reinigungs- oder Schmiermittel. Diese können u.U. die eingesetzten Kunststoffe zersetzen, die Mechanik verkleben oder auch die maximalen Belastungswerte reduzieren.

Die Arbeitsbedingungen dieses Produktes liegen bei ca. -25°C bis 70° C. Vermeiden Sie hohe Temperaturbelastungen oder direkte Sonnenlichtbelastungen über einen längeren Zeitraum hinweg.

Lieferumfang:
1x mantona DSLM Travel Evolution Fotostativ, 1x Kugelkopf mit Schnellwechselplatte, 1x Separate, kurze Mittelsäule, Werkzeug, 1x Transporttasche

Technische Daten:

Model DSLM Travel Evolution	2252-RA	2241-FA	2552-RA
Artikelnummer	21438	21439	21440
Stativ			
Max. Arbeitshöhe inkl. Kopf	147 cm	140 cm	173 cm
Min. Arbeitshöhe inkl. Kopf	13 cm	13 cm	15 cm
Max. Arbeitshöhe Einbeinfunktion inkl. Kugelkopf	151 cm	141 cm	177 cm
Höhe Stativ eingeschobene Mittelsäule mit Kopf	115 cm	115 cm	132 cm
Minimales Packmaß	34,5 cm	40 cm	38,5 cm
Max. Traglast Stativ	8 kg	6 kg	10 kg
Gewicht Stativ inkl. Kopf	1,33 kg	1,32 kg	1,68 kg
Gewicht Stativ ohne Kopf	1,05 kg	1,04 kg	1,3 kg
Max. Ø Beinsegmente	22mm	22mm	25 mm
Material Stativbeine	Aluminium	Aluminium	Aluminium
Typ Beinarretierung	Ring Lock	Flip Lock	Ring Lock
Anzahl Beinsegmente	5	4	5
Anzahl Beinsegmente gummiert	3	3	3
Anzahl Segmente Mittelsäule	2	1	2
Ausstattung	Monopod Funktion, Makrofunktion, Mittelsäule umkehrbar, Mittelsäule umkehrbar, 2. kurze Mittelsäule enthalten, Lasthaken		
Spikes nachrüstbar	Ja	x	Ja
Stativkopf			
Stativkopf Typ	Kugelkopf	Kugelkopf	Kugelkopf
Max. Traglast Stativkopf/Neiger	8kg	8kg	10 kg
Gewicht Stativkopf/Neiger inkl. Platte	280 g	280 g	380 g
kompatible Schnellwechselsysteme	Arca Swiss	Arca Swiss	Arca Swiss
Höhe Stativkopf/Kugelkopf/Neiger	80 mm	80 mm	85 mm
Durchmesser Kugel im Kugelkopf	30 mm	30 mm	36 mm
Anzahl Wasserwaage/Libelle am Kugelkopf	3	3	3
Anschluss Stativkopf am Stativ	3/8 Zoll	3/8 Zoll	3/8 Zoll
Panoramaskala	Ja	Ja	Ja
Länge x Breite Schnellwechselplatte	40x40 mm	40x40 mm	40x40 mm
Kameraanschluss an Wechselplatte	1/4 Zoll	1/4 Zoll	1/4 Zoll
Wechselplatte mit Fallsicherung	Ja	Ja	Ja
Garantie	2 Jahre	2 Jahre	2 Jahre

Passende Schnellwechselplatten finden Sie in unserem Webshop unter **www.foto-walser.de**

Schnellwechselplatte	AS-40-1	AS-50-1	AS-60-1S	AS-70-1S
Schnellwechselsysteme	Arca-Swiss	Arca-Swiss	Arca-Swiss	Arca-Swiss
Länge Schnellwechselplatte	40 mm	50 mm	60 mm	70 mm
Breite Schnellwechselplatte	38 mm	38 mm	38 mm	38 mm
Höhe Schnellwechselplatte	10 mm	10 mm	10 mm	10 mm
Gewicht Schnellwechselplatte	35 g	37 g	40 g	48 g
Kameraanschluss	1x 1/4 Zoll	1x 1/4 Zoll	1x 1/4 Zoll	1x 1/4 Zoll
Weitere Features	Fallsicherungsstifte, Kameraschraube mit D-Ring und Münzschlitz		Millimeterskala, Fallsicherungsstifte, Kameraschraube mit D-Ring und Münzschlitz	
Geeignet für	(Digitale) Spiegelreflex und spiegellose Kameras, Camcorder, universelles Foto Equipment mit 1/4 Zoll Anschlussgewinde			